CISAILLE
# RSU 210 PLUS

Réf. pièce
**1093298**

FORGED
HANDLE
PLUS
PUSH CONTROL
SINGLE
X-CHANGE
ULTIMATE

## Caractéristiques techniques :

| | |
|---|---|
| Largeur d'ouverture | 210 mm |
| Poids (opérationnel) | 19,6 kg |
| Consommation d'huile | 0,3 l |
| Dimensions (LxlxH) | 833 x 260 x 221 mm |
| Pression nominale | 700 bar |
| Classification EN (DIN EN 13204) | CC200K-19,6 |
| Puissance de coupe EN (EN 13204) | 1K-2K-3K-4K-5K |
| Classification NFPA (NFPA 1936) | A8-B9-C8-D9-E9-F4 |

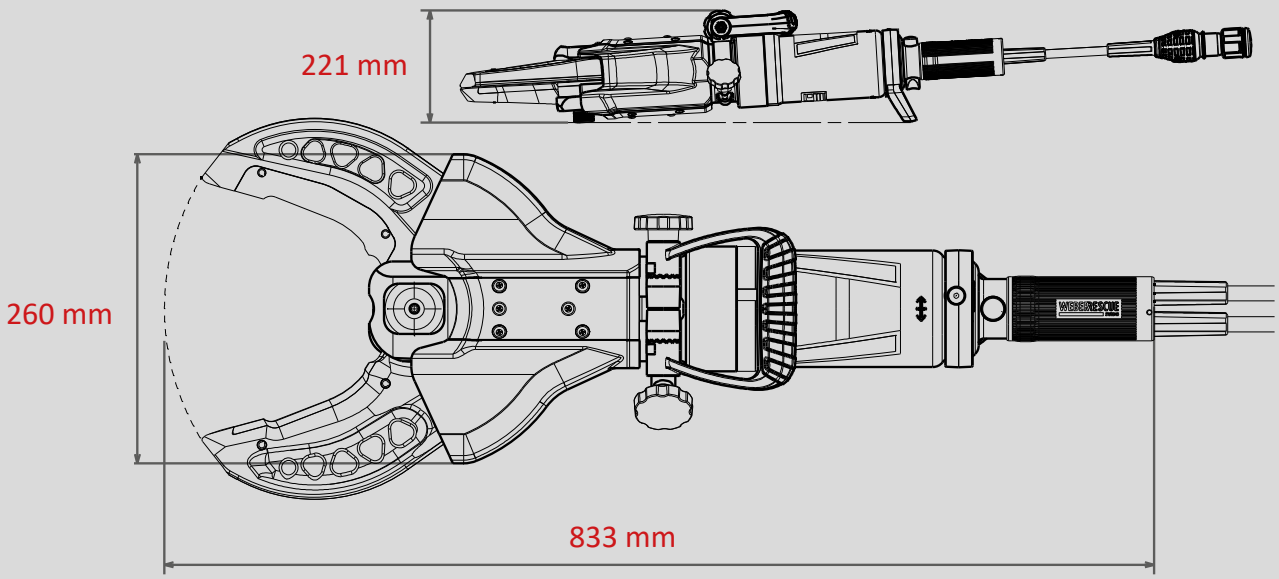


Images non contractuelles. Toutes modifications techniques réservées.
**60004805** (190581, A, ALL, 26.06.2019)

**WEBER-HYDRAULIK GMBH**
Heilbronner Straße 30
74363 Güglingen/Deutschland
Fon +49 7135/71-10270
Fax +49 7135/71-10396
info@weber-rescue.com

Emil Weber Platz 1
4460 Losenstein/Österreich
Fon +43 7255/6237-120
Fax +43 7255/6237-12461
info@weber-rescue.com

WEBERRESCUE SYSTEMS
www.weber-rescue.com